Вентиль запорный сальниковый стальной фланцевый ГРАНВЕНТ® серии KV40 (АДЛ Продакшн, Россия)
DN 15-400, PN 40, Тмакс. = 400 °C

Применение

Для пара, горячей и холодной воды в системах тепло- и водоснабжения.

Установка

Произвольная, направление потока должно совпадать со стрелкой на корпусе. Перед установкой вентиля внутренние полости системы должны быть очищены от грязи, окалины, песка и других посторонних частиц, т. к. они могут повредить поверхности седла и диска, что может повлечь нарушение герметичности вентиля.

Технические характеристики

Максимально допустимое давление	40 бар
Максимально допустимая температура	400 °C
Тест на прочность корпуса	60 бар
Тест на герметичность	44 бар
Присоединение	фланцевое

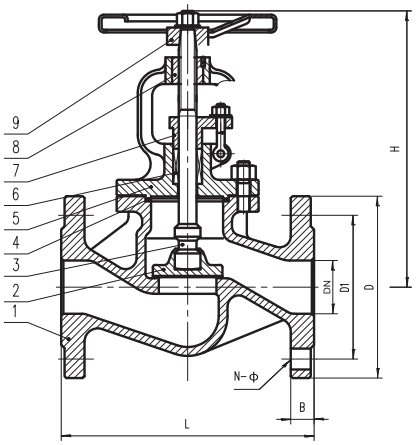

Спецификация

1. Корпус	Сталь GS-C25
2. Диск	Нерж. сталь X10Cr13
3. Шток	Нерж. сталь X7Cr13
4. Прокладка корпуса	Графит
5. Крышка	Сталь GS-C25
6. Сальниковая набивка	Графит
7. Сальник	Сталь
8. Втулка	Бронза
9. Штурвал	Сталь GS-C25

Зависимость «Температура – Давление»

Сталь GS-C25	
PN 40	
°C	бар
-50	-
-20	40
120	40
200	35
250	32
300	28
350	24
400	21

Параметры

DN, (мм)	15	20	25	32	40	50	65	80	100	125	150	200	250	300	350	400
L, (мм)	130	150	160	180	200	230	290	310	350	400	480	600	730	850	980	1100
D, (мм)	95	105	115	140	150	165	185	200	235	270	300	375	450	515	580	660
D1, (мм)	65	75	85	100	110	125	145	160	190	220	250	320	385	450	510	585
N-ф	4 x 14	4 x 14	4 x 14	4 x 18	4 x 18	4 x 18	8 x 18	8 x 18	8 x 22	8 x 26	8 x 26	12 x 30	12 x 33	16 x 33	16 x 36	16 x 39
Kv, ($м^3$/ч)	4,2	7,4	12	19	30	47	77	120	188	288	410	725	1145	1635	2225	2906
H, (мм)	180	190	220	220	230	250	260	325	340	410	450	540	660	710	845	950

Примечание: KV40 поставляется с седловым уплотнением «металл-по-металлу». Уплотнением по штоку является сальник. Данный тип клапана в процессе работы требует сервисного обслуживания в виде замены сальниковой набивки.

Фланцевое присоединение согласно стандарту DIN2501 (DIN2635 на Py 40) / EN1092-1.

Возможно использование ответных фланцев российского производства согласно ГОСТ 12821-80 на PN 40.

Компания ПАСАДОР. www.PASADOR.ru
Тел: (499)586-01-23, (495)663-57-07. Факс: (495)626-43-93. E-mail: zakaz@pasador.ru