Вентиль запорный сильфонный стальной фланцевый ГРАНВЕНТ® серии KV45 (АДЛ Продакшн, Россия)
DN 15-400, PN 40, Тмакс. = 400 °C

Применение

Для пара, горячей и холодной воды в системах тепло- и водоснабжения.

Установка

Произвольная, направление потока должно совпадать со стрелкой на корпусе. Перед установкой вентиля внутренние полости системы должны быть очищены от грязи, окалины, песка и других посторонних частиц, т. к. они могут повреждить поверхности седла и диска, что может повлечь нарушение герметичности вентиля.

Технические характеристики

Максимально допустимое давление	40 бар
Максимально допустимая температура	400 °C
Тест на прочность корпуса	60 бар
Тест на герметичность	44 бар
Присоединение	фланцевое

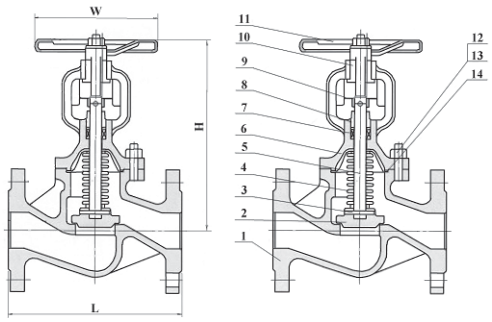

Спецификация

1. Корпус	Сталь GS-C25
2. Диск	Нерж. сталь X10Cr13
3. Шпонка	Нерж. сталь X7Cr13
4. Сильфон	Нерж. сталь X12CrNiTi18 9
5. Шток	Нерж. сталь X10Cr13
6. Крышка	Сталь GS-C25
7. Уплотнение	Графит
8. Сальник	Сталь GS-C25
9. Индикатор положения	Сталь
10. Подшипник	Медь
11. Штурвал	Сталь GS-C25
12. Болт	Сталь
13. Гайка	Сталь
14. Прокладка корпуса	Нерж. сталь, графит

Зависимость «Температура – Давление»

Сталь GS-C25	
PN 40	
°C	бар
-50	-
-20	40
120	40
200	35
250	32
300	28
350	24
400	21

Параметры

DN, (мм)	15	20	25	32	40	50	65	80	100	125	150	200	250	300	350	400
L, (мм)	130	150	160	180	200	230	290	310	350	400	480	600	730	850	980	1100
H, (мм)	202	202	210	210	230	230	245	265	350	380	415	550	730	795	940	1030
W, (мм)	130	130	130	130	150	150	180	180	200	200	400	450	450	500	500	500
Kv, ($м^3$/ч)	4,2	7,4	12	19	30	47	77	120	188	288	410	725	1145	1635	2225	2906
Масса, (кг)	4	4,5	5	8	10	13,5	20	25	45	60	98	171	340	580	780	990

Примечание: KV45 обладает улучшенной конструкцией уплотнения – сильфоном из нержавеющей стали, благодаря чему исключаются утечки по штоку. Данный тип клапана не требует сервисного обслуживания, т. к. в конструкцию кроме сальникового уплотнения включен сильфон.

Фланцевое присоединение согласно стандарту DIN2501 (DIN2635 на Ру 40) / EN1092-1.

Возможно использование ответных фланцев российского производства согласно ГОСТ 12821-80 на PN 40.

Компания ПАСАДОР. www.PASADOR.ru
Тел: (499)586-01-23, (495)663-57-07. Факс: (495)626-43-93. E-mail: zakaz@pasador.ru